Hegewald & Peschke
Meß- und Prüftechnik GmbH

Datenblatt

Universalprüfmaschine Inspekt mini 3kN

zertifiziert nach DIN EN ISO 9001
TÜV CERT
Zert. Nr. 08/100/9044/3

Hegewald & Peschke, Meß- und Prüftechnik GmbH
Am Gründchen 1, 01683 Nossen
Telefon: +49 35242 445-0, Telefax: +49 35242 445-11
E-Mail: info@Hegewald-Peschke.de
http://www.Hegewald-Peschke.com

Technische Daten:

Prüfkraft Zug/Druck	3kN
mechanischer Aufbau	1 spielfreie Kugelumlaufspindel mit Faltenbalgabdeckung, Antrieb über DC-Servomotor
Steifigkeit Prüfrahmen	2,7kN/ mm (Angabe inklusive Verformung Kraftmesszelle und Adapter)
Messbereich Kraft	Im Bereich 0,2 - 100 % der Nennlast Klasse 1 (optional Klasse 0,5) in Abhängigkeit vom verwendeten Kraftmesssensor (entsprechend DIN EN ISO 7500-1, ASTM E4)
Prüfgeschwindigkeit V	0,05mm/ min bis 1300mm/min
Wegauflösung des Antriebs	<1µm
Elektrischer Anschluss	115/230V AC, 400V A, 50/60Hz, 5 - 40°C, 20 - 80% Luftfeuchte
Gewicht	45kg
Datenverarbeitung	USB 2.0 - Interface oder LAN, Datenübertragungsrate an PC: 200 Hz (50Hz Standard), interne Datenverarbeitungsrate 1000 Hz (1ms)
Controller	EDC 220

Abmessungen:

	[mm]
H (Höhe)	1200
H max * (max. Prüfhub)	850
B absolut (Breite mit Steuerung)	ca. 520
B (Breite)	380
T (Tiefe)	500

*Prüfhub ohne Prüfwerkzeuge, Adapter und Kraftmesszelle

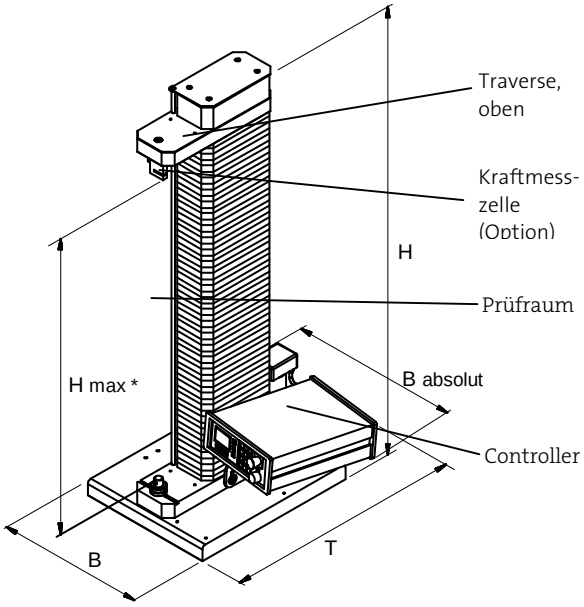

Prüfmaschine mit Hauptabmessungen

Ihr Ansprechpartner: